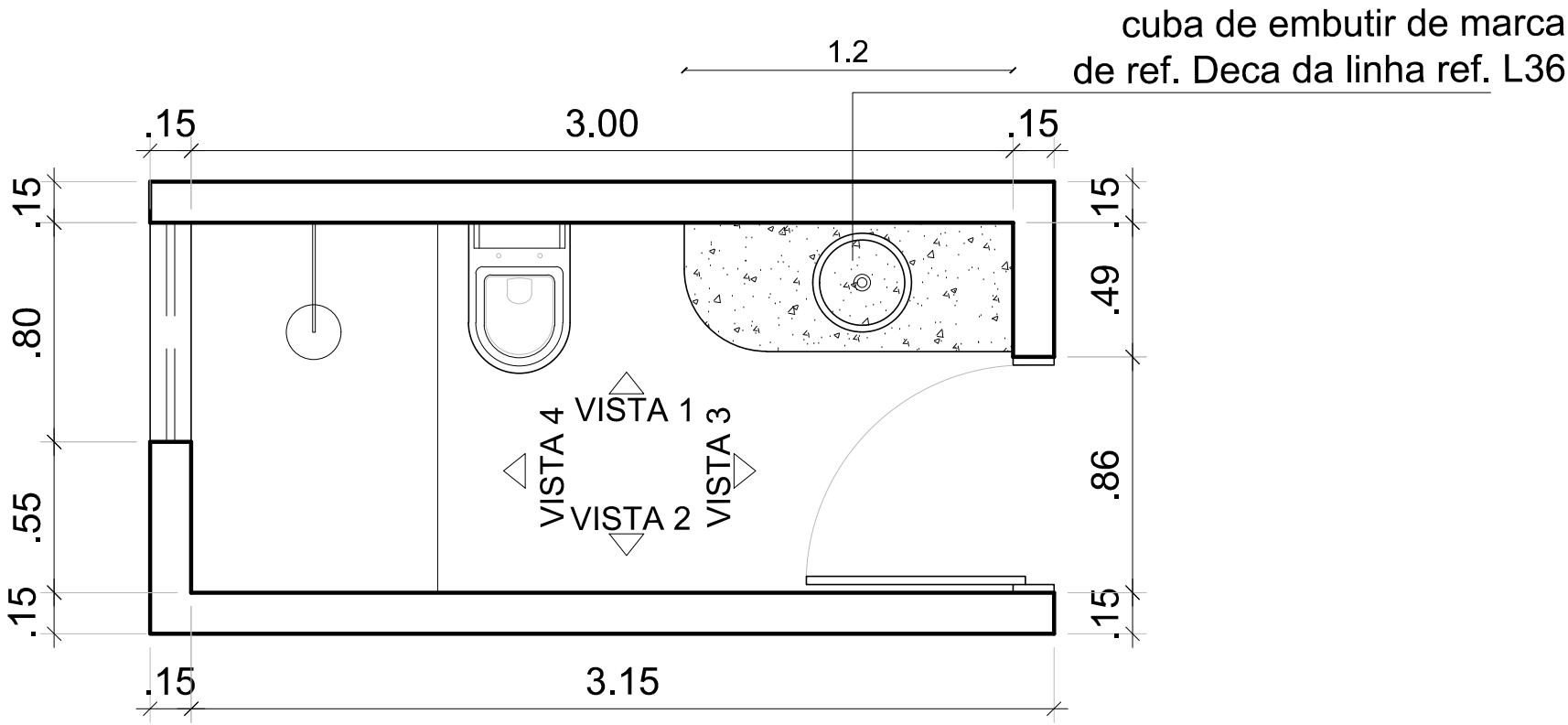


**torneira de bancada comando automático
da linha Biopress Ref. 1180-BIO
ed
**Rodamão e testeiras e bancada em granito
preto Tijuca

# PLANTA BAIXA
ESC 1/25

| | | | |
|---|---|---|---|
| PROJETO DO FÓRUM DA COMARCA DE MARECHAL DEODORO | Arquitetas: CLARICE GAVAZZA DOS SANTOS PRADO Crea 5475 D-AL; CLÁUDIA LOPES LISBOA SOUZA Crea 9128 D-AL; DANIELA DA FONSECA ESILVA Crea 5315 D-AL; KELLY PEPEU MARQUES LUZ Crea 7600 D-AL | Obs.: Conferir cotas no local<br>Obs.: Conferir especificações no memorial descritivo | ESCALA: 1/25 |
| ASSUNTO: Detalhes de revestimento, granito e espelho | | | DATA: OUT./2011 |
| WCB SERVIÇO | | DESENHO: CAMILLA INOJOSA | |